1RA80-L

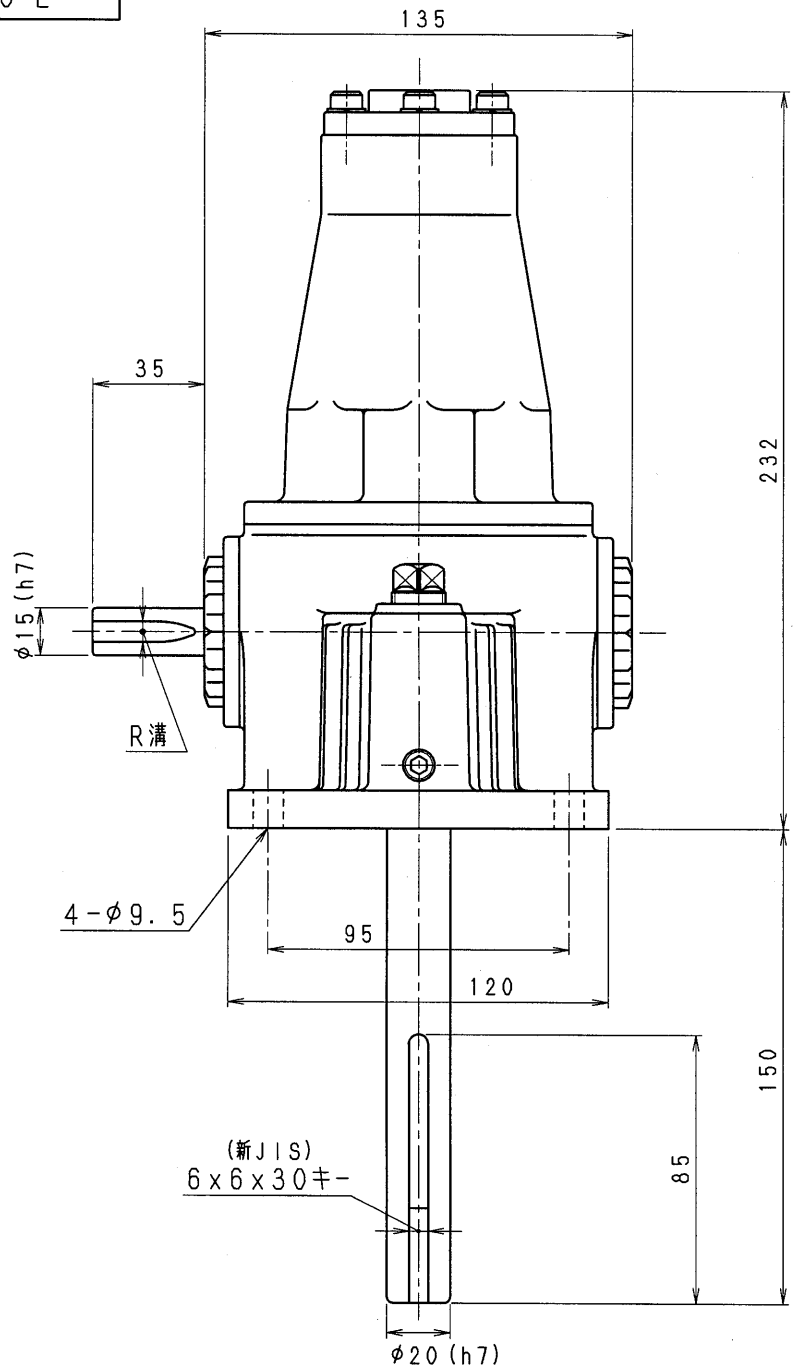

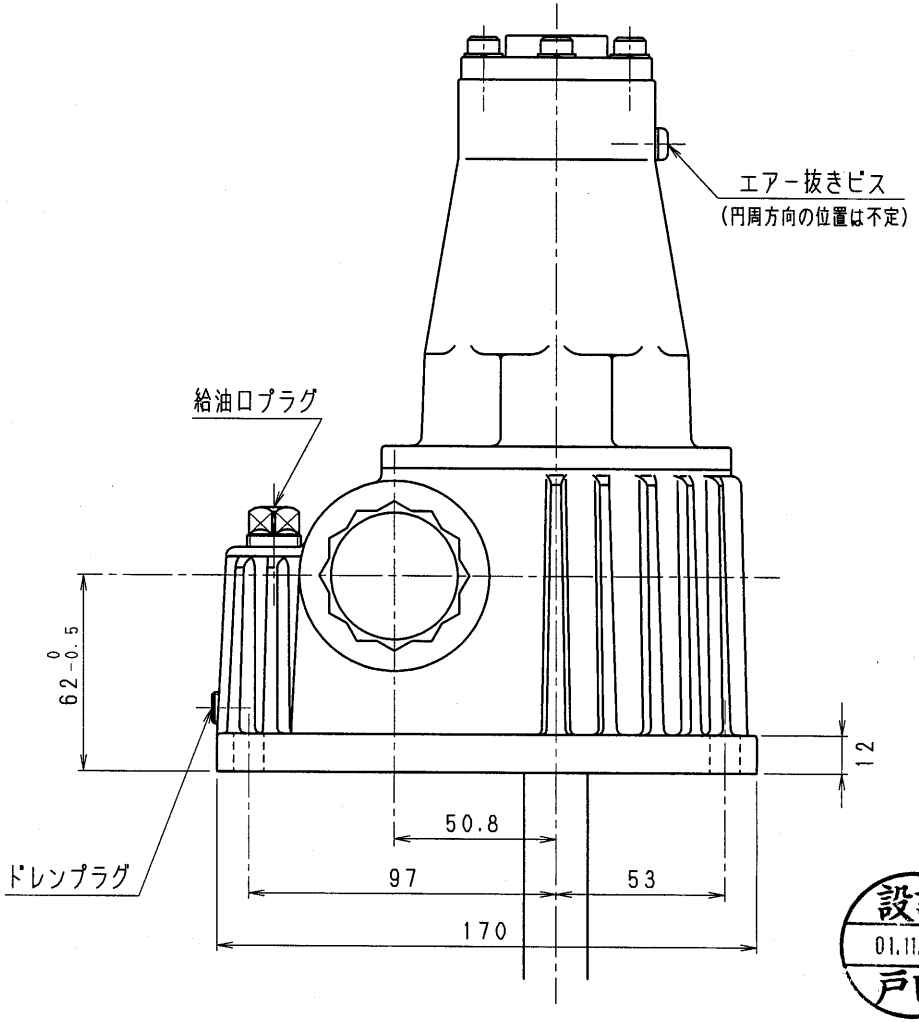

設計
01.11.13
戸田

減速機名称 N-1RA-□□-L					区分記号 HCMD
コード 番号			尺度	型番 1RA	納入先
( )	H10. 7.18	CAD-V4にし 新JISキー ミゾ採用 図番変更	T.TODA	検図	材質	品名 外形寸法図 左出力軸型
( )						
( )				設計, 製図 T.TODA	日付 H10. 7.18	図番 1RA80-L
( )					株式会社 平井減速機製作所	
( )						