5SMBA80-LD-55C

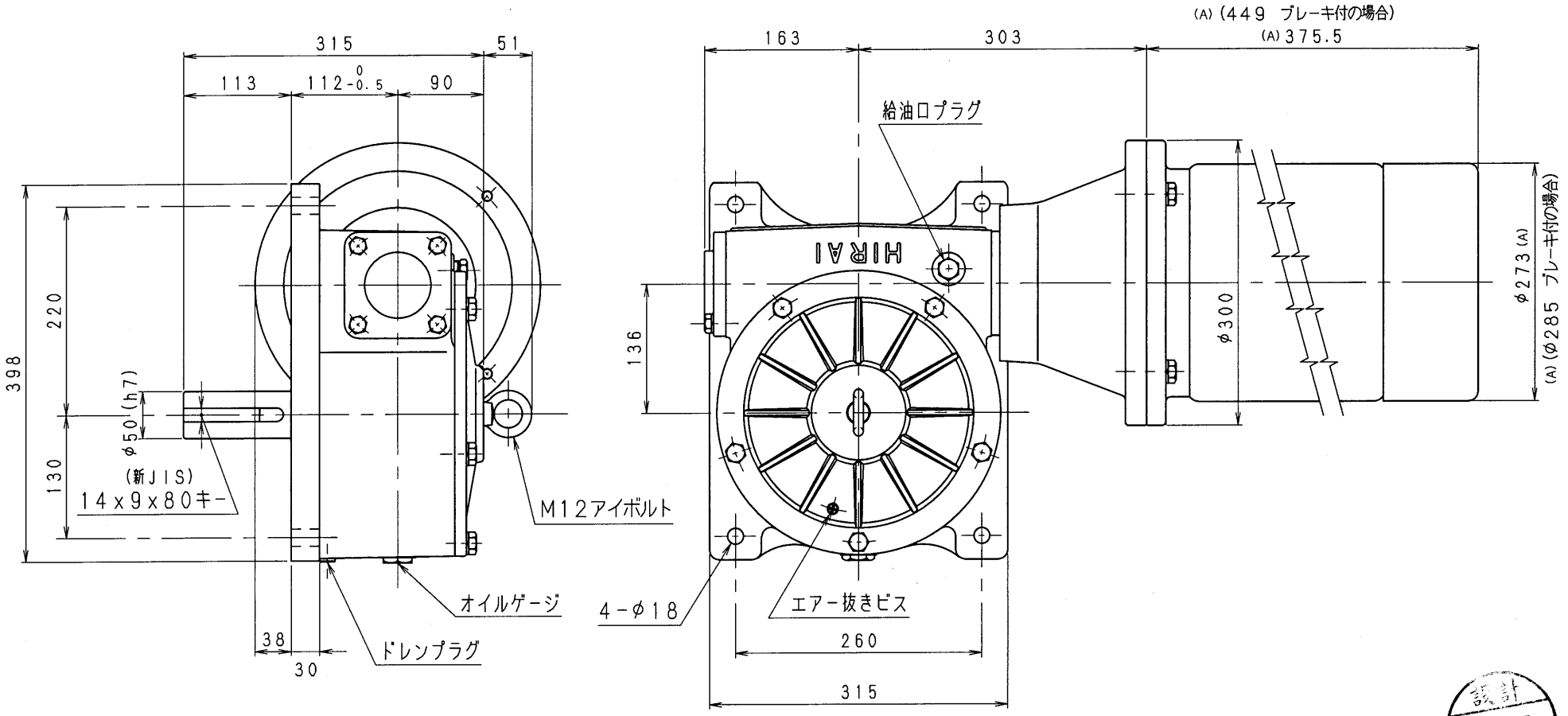

設計 '15.12.17 戸田

減速比1／10～1／30 (5.5kW-4pモーター付)

減速機名称 N-5SMBA-□□-LD-J55M						区分記号 HCMD
コード 番号				尺度	型番 5SMBA	納入先
( )	H10.10.21	CAD-V4にし 新JISキーミゾ採用 図番変更	T.TODA	検図	材質	品名 外形寸法図(カップリング接続式) 左，下出力軸型
(A)	H27.12.10	IE3規格採用にてモーター外寸変更 図番変更せず	T.TODA			
( )				設計，製図	日付 H10.10.21	図番 5SMBA80-LD-55C
( )				T.TODA	株式会社 平井減速機製作所	
( )						