8BA80-RD

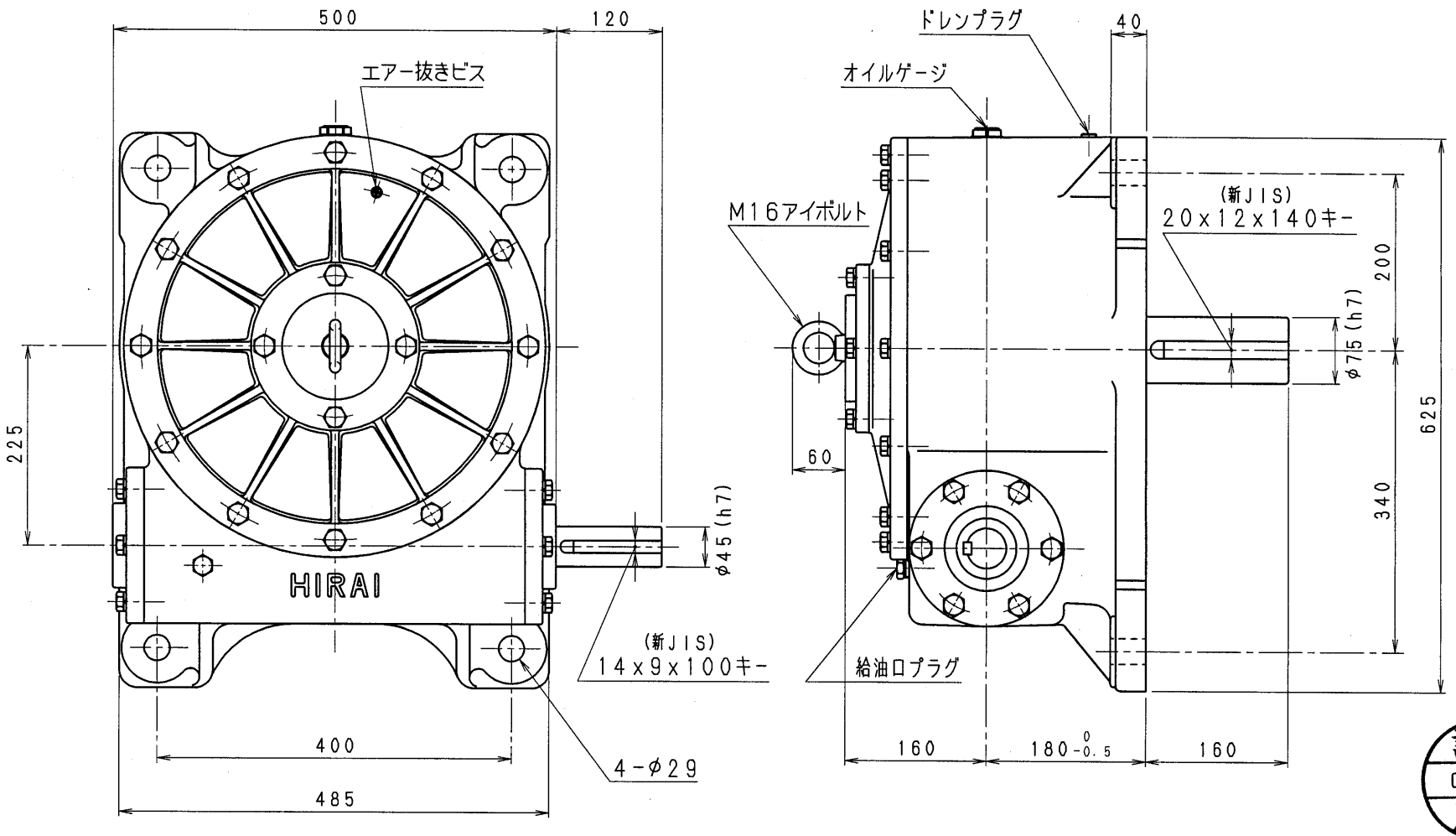

設計
01.11. 9
戸田

減速機名称 N-8BA-□□-RD					区分記号 HCMD
コード 番号			尺度	型番 8BA	納入先
( )	H10. 7.17	CAD-V4にし 新JISキー ミゾ採用 図番変更	T. TODA	検図	材質	品名 外形寸法図 右，下出力軸型
( )						
( )				設計，製図 T. TODA	日付 H10. 7. 17	図番 8BA80-RD
( )					株式会社 平井減速機製作所	