6BA80-LD

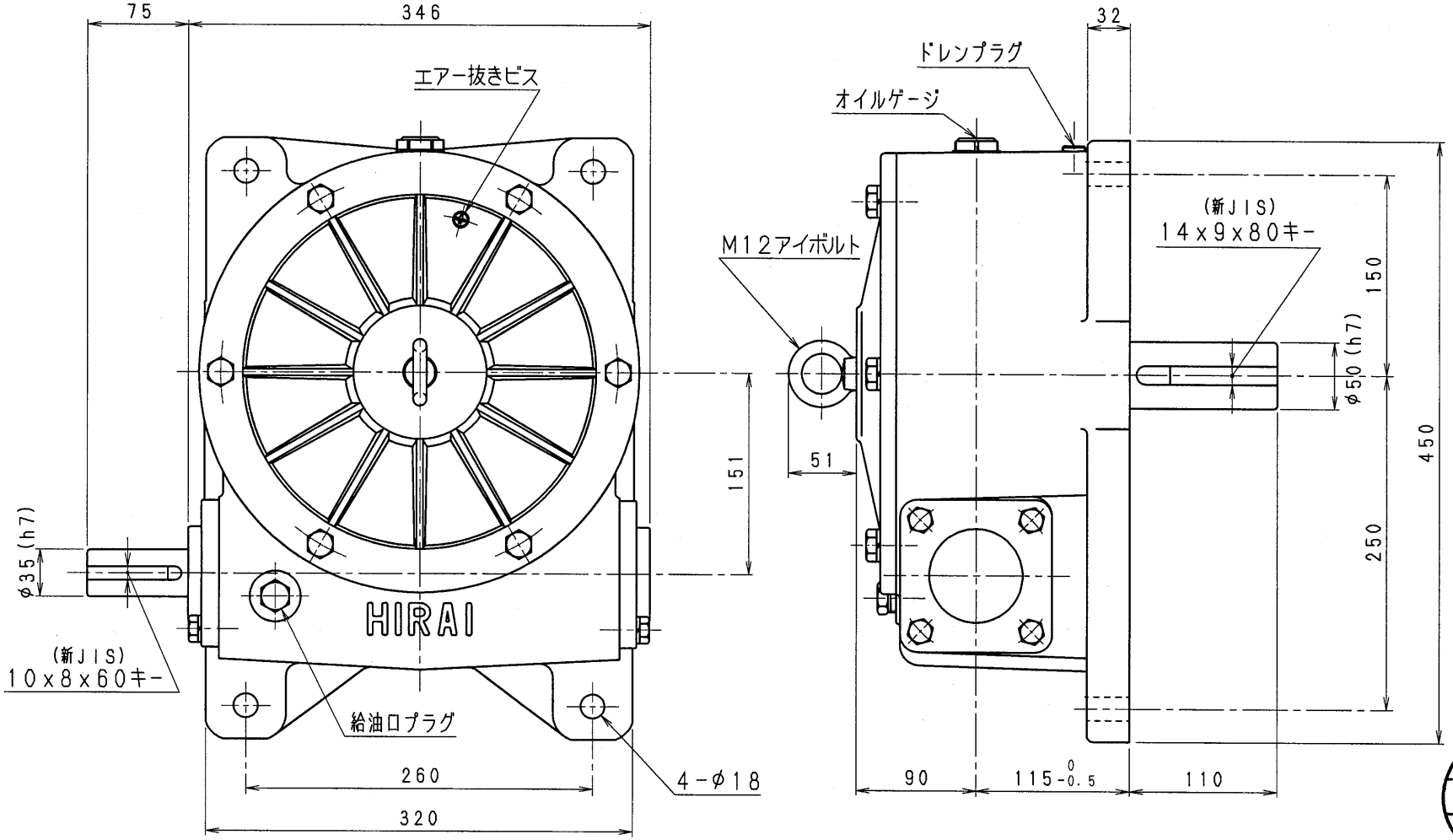

設計
01.11. 9
戸田

減速機名称 N-6BA-□□-LD					区分記号 HCMD
コード 番号			尺度	型番 6BA	納入先
( )	H10. 7.14	CAD-V4にし 新JISキー ミゾ採用 図番変更	T. TODA	検図	材質	品名 外形寸法図 左,下出力軸型
( )						
( )				設計, 製図 T. TODA	日付 H10. 7.14	図番 6BA80-LD
( )					株式会社 平井減速機製作所	