3A80-L

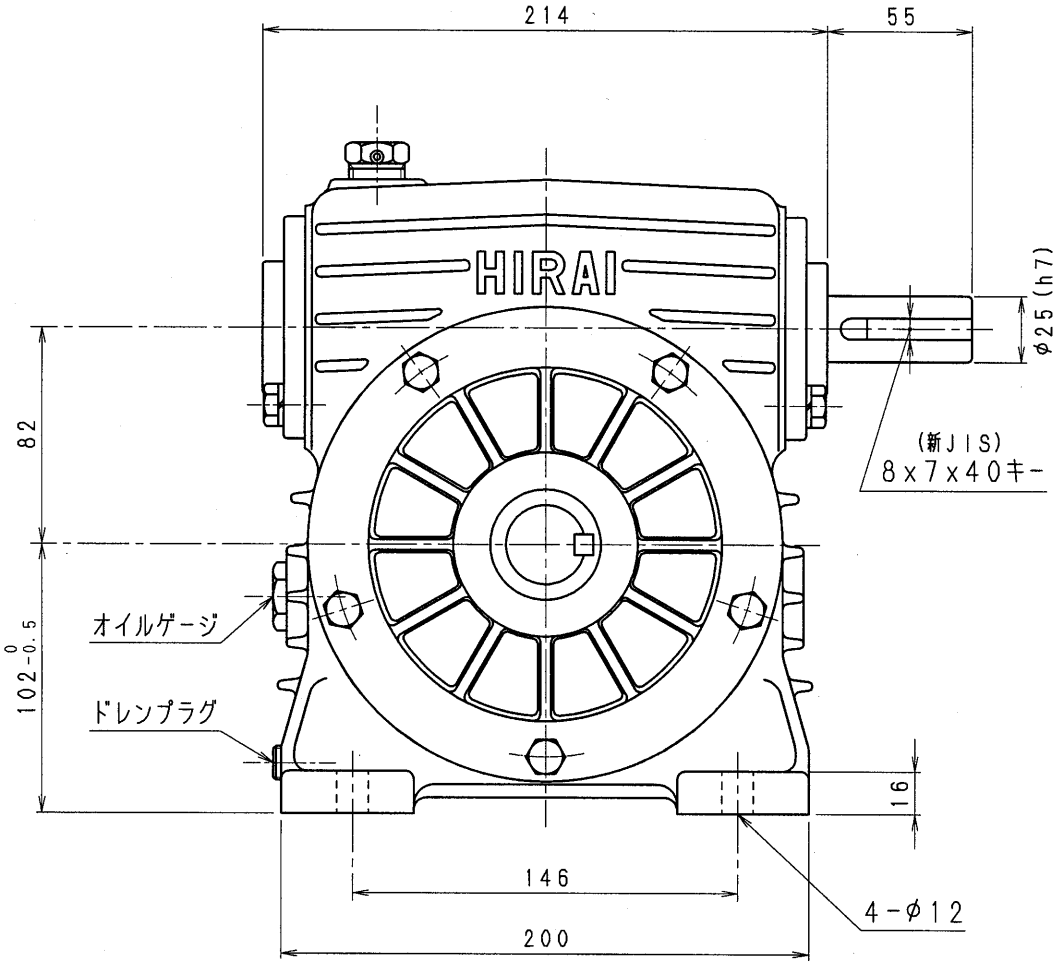

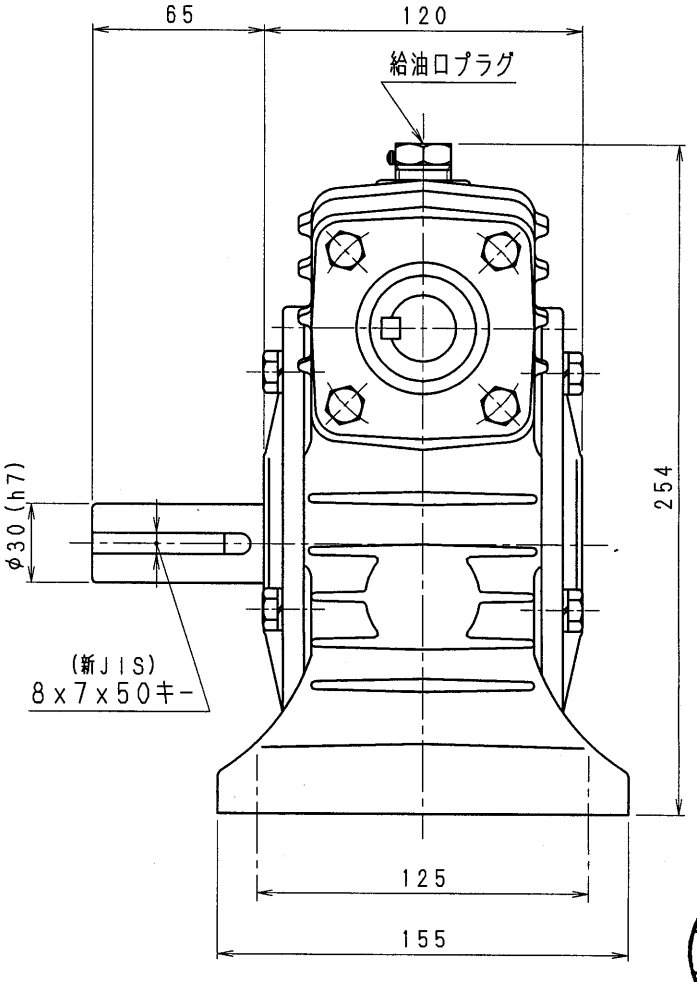

設計
01.11. 9
戸田

減速機名称 N-3A-□□-L					区分記号 HCMD
コード 番号			尺度	型番 3 A	納入先
( )	H10. 7. 2	CAD-V4にし 新JISキー ミゾ採用 図番変更	T. TODA	検図	材質	品名 外形寸法図 左出力軸型
( )						
( )				設計, 製図 T. TODA	日付 H10. 7. 2	図番 3A80-L
( )						
( )					株式会社 平井減速機製作所	